## ■端子台内部

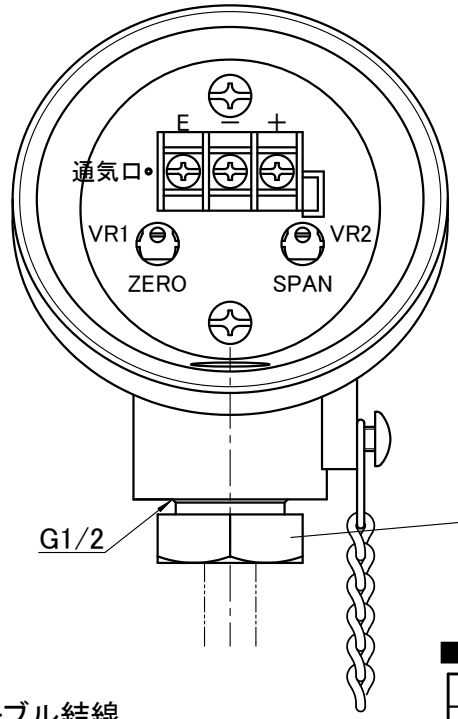


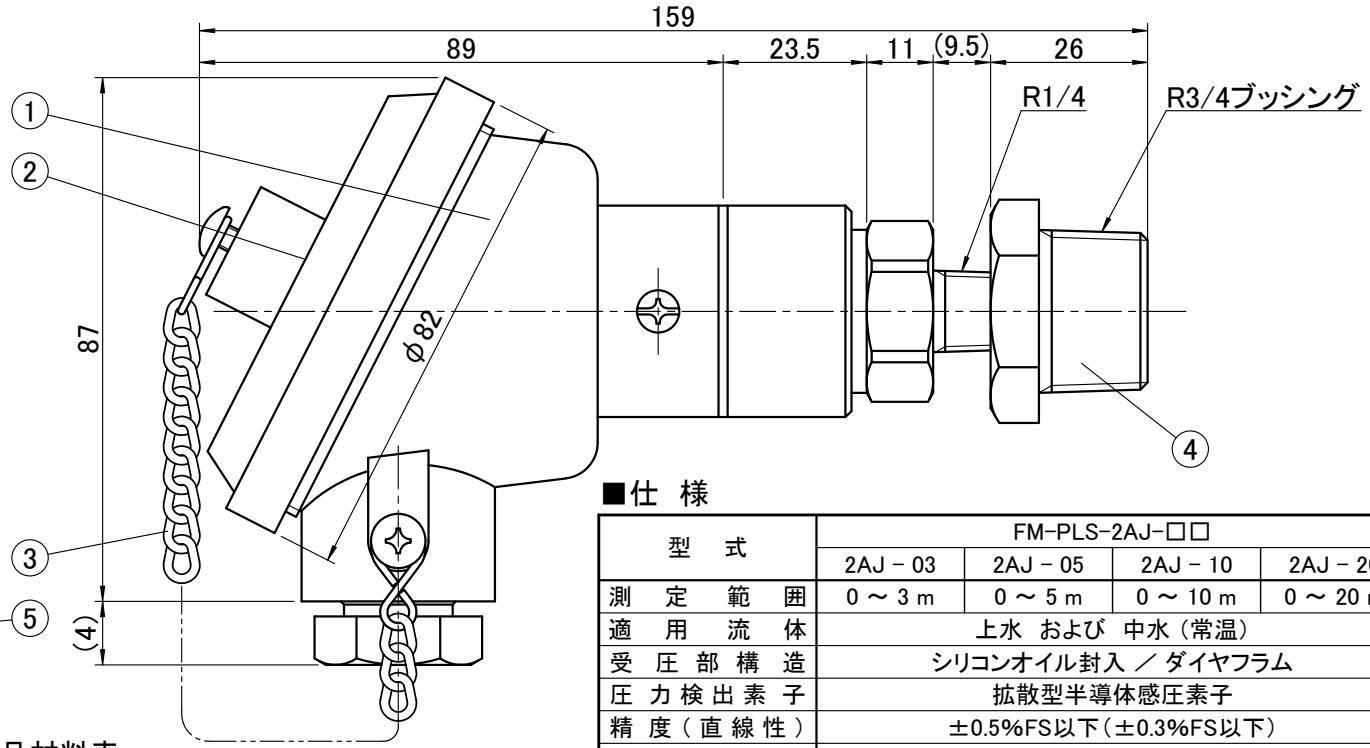


## ■ケーブル結線

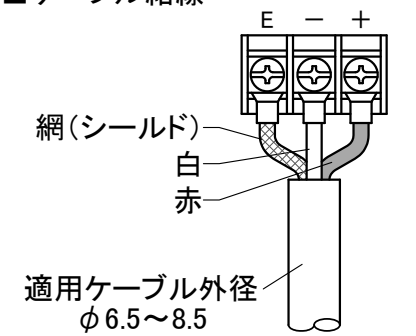


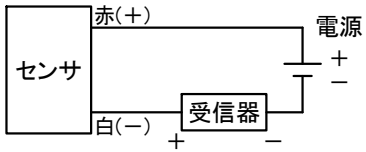


## ■部品材料表

| 品番 | 品名 | | 材質 | 備考 |
|---|---|---|---|---|
| 1 | 本体 | ケース | ADC12 | |
| | | 圧力接続口 | SUS316 | |
| | | ダイアフラム | SUS316L | |
| | | 封入液 | シリコンオイル | |
| 2 | キャップ | | ADC12 | |
| 3 | 鎖 | | SUS304 | |
| 4 | ブッシング | | SUS304 | R3/4 |
| 5 | 電線取出口 | | − | G1/2 |

## ■設置例図

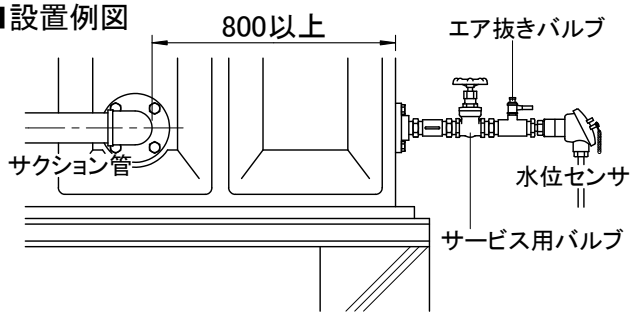


## ■仕様

| 型式 | FM-PLS-2AJ-□□ | | | |
|---|---|---|---|---|
| | 2AJ − 03 | 2AJ − 05 | 2AJ − 10 | 2AJ − 20 |
| 測定範囲 | 0 〜 3 m | 0 〜 5 m | 0 〜 10 m | 0 〜 20 m |
| 適用流体 | 上水 および 中水（常温） | | | |
| 受圧部構造 | シリコンオイル封入 ／ ダイヤフラム | | | |
| 圧力検出素子 | 拡散型半導体感圧素子 | | | |
| 精度（直線性） | ±0.5%FS以下（±0.3%FS以下） | | | |
| 定格電圧 | DC24V | | | |
| 出力電流 | DC 4 〜 20 mA | | | |
| 負荷抵抗 | 600Ω以下（DC24V） | | | |
| 絶縁抵抗 | 100MΩ以上／DC500V（信号ーアース間） | | | |
| 耐電圧 | AC500V（1分間） | | | |
| 使用温度範囲 | 0 〜 60 ℃ | | | |
| 使用湿度範囲 | 35 〜 85%RH（結露しないこと） | | | |
| 保護構造 | IP−67 相当 | | | |
| 取付姿勢 | 水平 | | | |
| 接続 | R3/4 ねじ込み | | | |
| 重量 | 約 700 g | | | |
| 調整機能 | ゼロ、スパン | | | |
| 備考 | ●水位センサとサクション管を圧力の影響が出ない程度、離して下さい。（概算800mm以上推奨）<br>●水槽と水位センサ間にはサービス用バルブ、エア抜きバルブを設けてください。<br>●凍結する恐れのある環境で使用する場合は、防寒措置をしてください。 | | | |

| | | | | | |
|---|---|---|---|---|---|
| APPROVED | | DATE | 2025.4.17 | TITLE | FM水位センサ<br>FM-PLS-2AJ-□□ |
| CHECKED | | SCALE | FREE | | |
| DRAWN | | | | | |
| 株式会社FMバルブ製作所 | | | | DRAWING No. | |