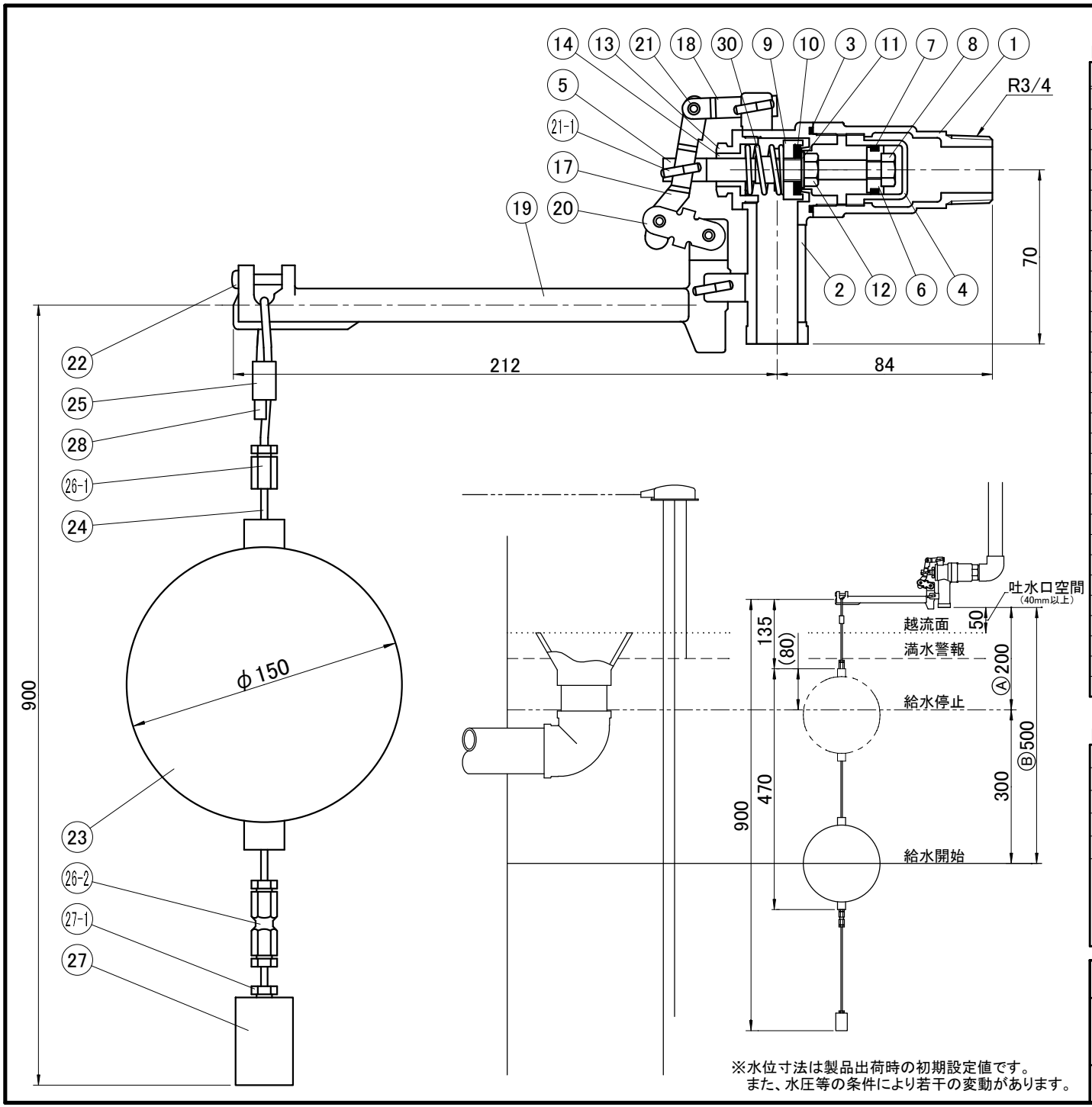

※水位寸法は製品出荷時の初期設定値です。
また、水圧等の条件により若干の変動があります。

■ 材料表

品番	品名	記号	個数	備考
1	本体(給水側)	CAC902	1	
2	本体(吐水側)	CAC902	1	
3	Oリング	NBR	1	
4	シリンダ	CAC902	1	
5	スピンドル	C3604 BD	1	
6	ピストン	C3604 BD	1	
7	Oリング	NBR	1	
8	締付ナット	C3604 BD	1	
9	弁体	C3604 BD	1	
10	パッキン	EPDM	1	
11	座金	C3604 BD	1	
12	締付ナット	C3604 BD	1	
13	キャップ	CAC406	1	
14	ガイド	合成樹脂	1	
17	中型レバー	C3560P	1	
18	Y型レバー	C3560P	1	
19	かぎ型レバー	CAC406	1	
20	H型レバー	C3560P	1	
21	リベット	SUS316	3	
21-1	割りピン	SUS316	3	
22	止めビス	SUS304	1	
23	フロート	PE	1	ポリ玉(錘入り)
24	ガイドワイヤ	GF/PVC	1	900mm
25	ワイヤリング	合成樹脂	1	
26-1	ストッパ	合成樹脂	1	
26-2	Wストッパ	合成樹脂	1	
27	ウエイト	C3604 BD	1	
27-1	締付ねじ	合成樹脂	1	
28	ワイヤエンド	SUS304	2	
30	スプリング	SUS304	1	

■ 仕様

呼び径／接続	20mm ／ R3/4
使用圧力範囲	0.15～0.75 MPa
構造耐圧	1.75 MPa (1分間)
適用流体	水道水 ／ 常温
水位調整範囲	A(給水停止):MIN180mm ／ B(給水開始):MAX690mm
備考	●本弁はFMバルブ(定水位弁)用の副弁です。FMバルブを使用せずに単独での給水には使用できません。 ●水位は環境(水圧や副弁が閉止してから主弁が閉止するまでの時間)などの影響により若干変動します。

件名					日付		第三角法	尺度 ×
承認	森下	検図	和田	設計	大野	品名	FMボールタップ (FMバルブ専用副弁)	
						型名	FM-20FCV	
株式会社FMバルブ製作所						図番		